端子接続金具

電源出力へ複数の端子接続を容易にするための金具を用意しております。

端子接続金具型番	適 合 機 種	用　　途
B-MX-1	PBA600F, PDA600F, MAX1600F, MAX1600T, MAX3200T	電源端子への接続を容易にするための単出力用金具
B-MX-9	MAX1600F, MAX1600T, MAX3200T	出力モジュールを 2 台直列接続するための銅バー

型番 / 寸法	B-MX-1	B-MX-9
金具の寸法	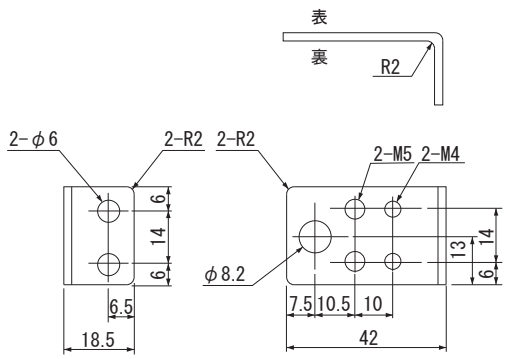 ※材質：銅 ※板厚：2.0t ※表面処理：すずメッキ ※質量：30g max	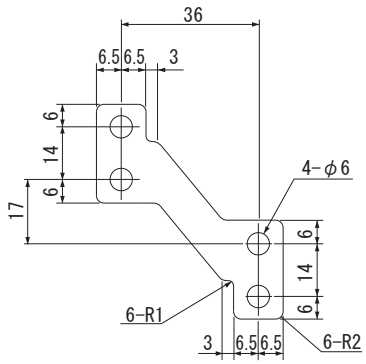 ※材質：銅 ※板厚：1.5t ※表面処理：すずメッキ ※質量：15g max
	※B-MX-1取付時は、出力間短絡を防ぐため、＋、－それぞれは逆向きとなるように取り付けてください。 ※B-MX-1とB-MX-9を同時にご使用になるときは、出力間短絡を防ぐため、取付方向にご注意願います。 ※B-MX-1に取り付けたねじや圧着端子によって、端子台カバーが取り付かない場合があります。	

端子接続金具

電源出力へ複数の端子接続を容易にするための金具を用意しております。

（注意：ACEシリーズは、モジュールコードS, T, U, Y, W, Z, 9, Q, Vにはご使用になれません
AMEシリーズはモジュールコードP, Q, Rにはご使用になれません）

端子接続金具型番	適 合 機 種	用　　途
B-ACE-7	ACE シリーズ、AME シリーズ	電源端子にファストン端子を接続可能にする金具
B-ACE-8	ACE シリーズ	電源端子への接続を容易にするための単出力用金具
B-ACE-9	ACE シリーズ	出力モジュールを 2 台直列接続するための銅バー

B-ACE-7

金具の寸法

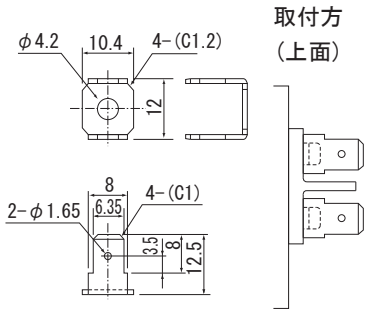

※材質：銅　t=0.8
※単位：mm
※質量：3g max

※出力端子用推奨端子：ファストン端子＃250
※価格は1個の値です。

B-ACE-8

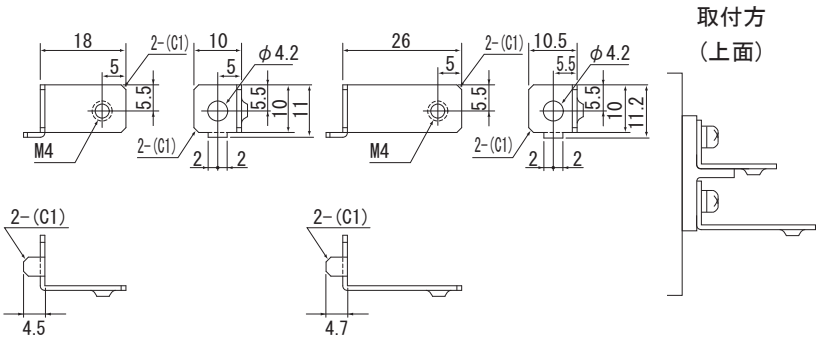

※材質：黄銅　t=1.0
※単位：mm
※質量：3g max

※材質：黄銅　t=1.2
※単位：mm
※質量：5g max

※配線する際、B-ACE-8にストレスがかからないようにご注意願います。
※価格は長短一組の値です。

B-ACE-9

金具の寸法

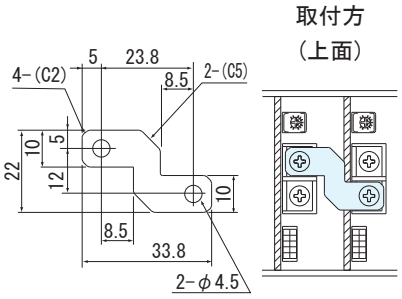

※材質：黄銅　t=1.0
※単位：mm
※質量：4g max

端子接続金具

電源出力への端子接続を容易にするための金具を用意しております。
（注意：モジュールコードP, Q, Rにはご使用になれません）。

端子接続金具型番	適 合 機 種	用　　途
B-AME-8S	AME シリーズ	電源端子への接続を容易にするための単出力用金具（+V 用）
B-AME-8L	AME シリーズ	電源端子への接続を容易にするための単出力用金具（-V 用）
B-AME-9	AME シリーズ	出力モジュールを 2 台直列接続するための銅バー
B-AME-10	AME シリーズ	出力モジュールを 2 台直列接続するための銅バー

※ B-ACE-7も使用できます

型番 / 寸法

B-AME-8S

金具の寸法

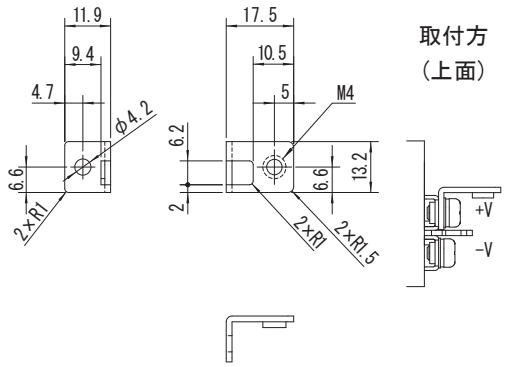

※材質：黄銅　t＝1.5
※単位：mm
※質量：4g max

B-AME-8L

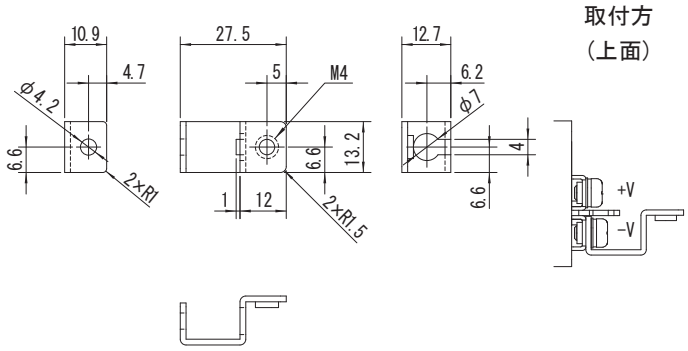

※材質：黄銅　t＝1.5
※単位：mm
※質量：7g max

※配線する際、金具にストレスがかからないようにご注意願います。

型番 / 寸法

B-AME-9

金具の寸法

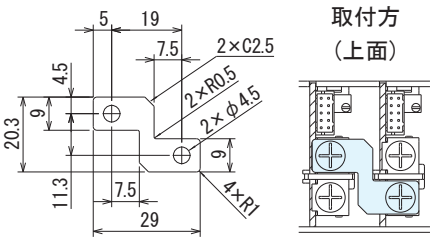

※材質：黄銅　t=1.5
※単位：mm
※質量：4g max

B-AME-10

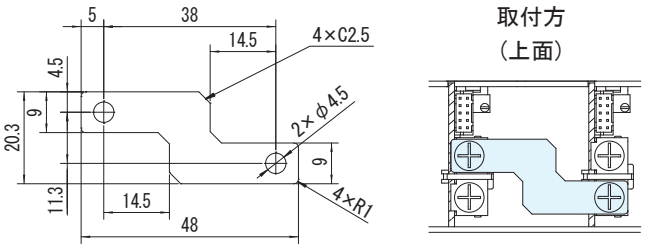

※材質：黄銅　t=1.5
※単位：mm
※質量：7g max